Уроки технологии 16.04 . 17.04. 18.04 . **8класс**

Тема урока : Наложение заплаты.

Давным-давно, в старину, когда зимние вечера становились длинными и тёмными, люди собирались в какую-нибудь избу на посиделки, чтоб себя показать, да на людей посмотреть. Они приходили на посиделки рукодельничать; пряли, вязали, вышивали, все женщины и девушки занимались почином одежды. Вроде бы проза жизни, но наши предки умели из **всего сделать** праздник. Праздник будничного бабьего труда. Назывался он праздник **Починки.** С малых лет девочки умели пуговицу пришить, “латочку” поставить. На таких посиделках бывало, что женщины присматривали будущих невест для своих сыновей.
И наши пробабушки чинили одежду и другие вещи, да не просто, лишь бы дыру закрыть, они старались этой заплатой украсить вещь и даже придать ей нарядный вид. По заплате в старину определяли хорошая ли рукодельница хозяйка. Залатать старенькие кафтаны и фуфайки старались так искусно, чтобы стали лучше новых. В этом был весь смысл рукоделья на Починки так исхитриться, чтобы заплатки выглядели украшением, чтобы люди со стороны сказали: «Что за мастер-портной шил? Ни у кого в округе ничего подобного нет!».

Недаром гласила народная мудрость: «Не все ходить в заново строченом, но иногда и в платаном», то есть заштопанном, заплатанном. Был и приговор специальный для Починок: Иголка сновала, а бабонька нашептывала: Ныне в рубахе простой, а завтра — что у царевны самой». А еще в верхнюю одежду под ту или иную заплатку обязательно зашивали монетку, причитая: «Придет времечко, и на счастье найдется эта копеечка», Когда наставал черный день, ощупывались кафтаны да телогрейки, извлекались денежки, которые бывали очень кстати, выручали семью - ведь раньше копейка была дорога.

Сегодня мы с вами будем учиться чинить одежду. Существует несколько видов ремонта одежды. Один из видов ремонта – это наложение заплаты.

Наложение заплаты можно выполнять ручным и машинным способами. Иногда заплату необходимо выполнить на платье , юбку. Тогда её надо выполнить, чтобы не было видно никаких стежков с лицевой стороны. Такую заплату выполняют стачным швом.

Но прежде чем взять иголку в руки или сесть за машинку, обязательно повторите технику безопасности.

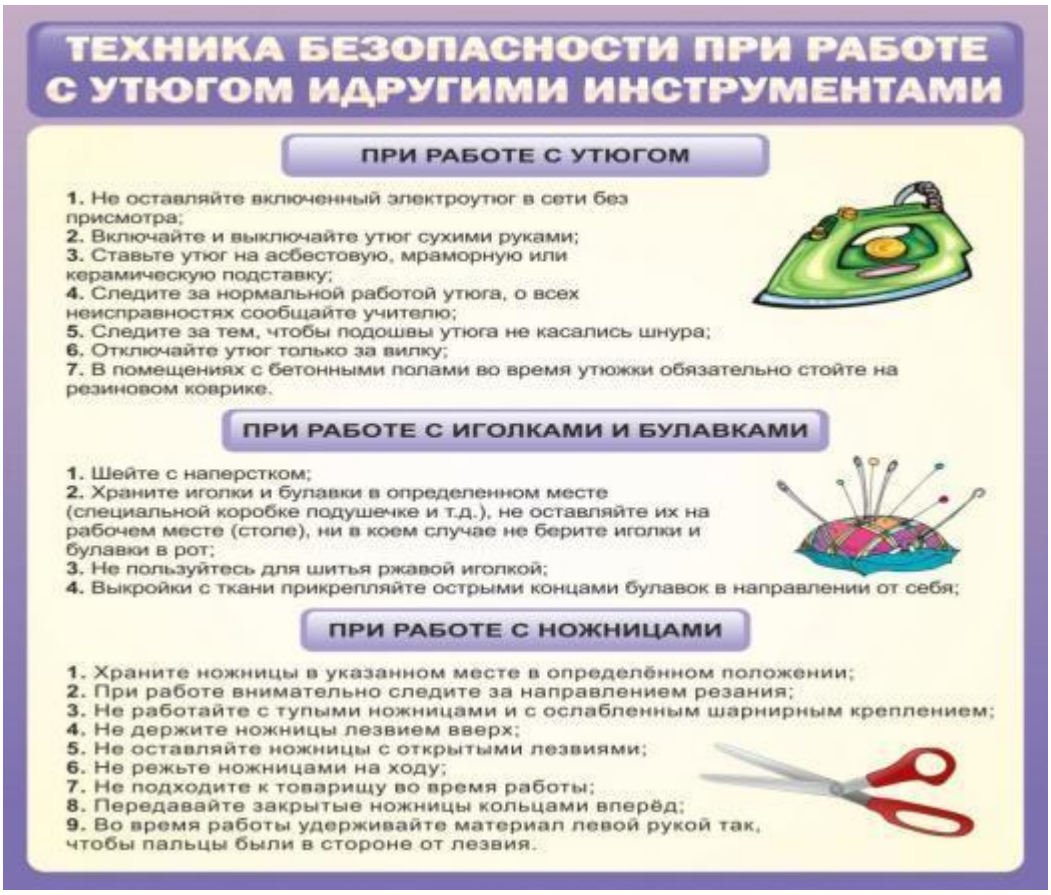

Правильно подготовьте одежду, требующую ремонта.

Определите, какой вид ремонта требуется.

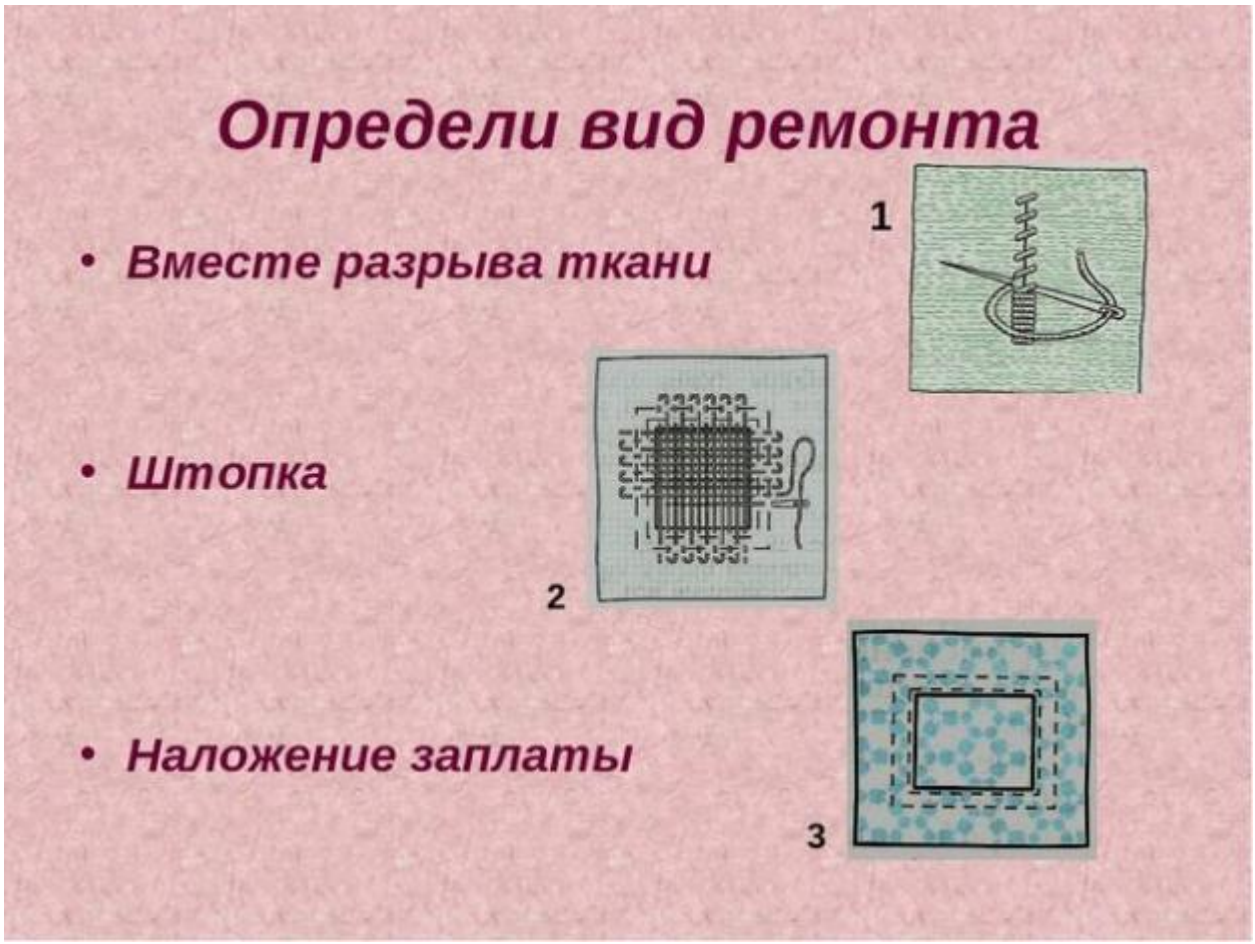

Выберете какая форма зарплаты подойдёт к вашей одежде.

Внимательно посмотрите на одежду, которую будете ремонтировать. Правильно выберете подходящую ткань.

Задание №1

Прочитай внимательно начало предложения и продолжи его.

Заплата на изделии получается рисунок яркий

не заметной потому что … подобран лоскут ткани

совсем другого рисунка.

на изнаночной стороне

одежде совпадает.

долевая нить на заплате и на ремонтируемой одежде совпадает.

подобран лоскут ткани точно по рисунку.

ТЕХНОЛОГИЧЕСКАЯ КАРТА.

Наложение заплаты стачным швом.

1. Придать краям в месте разрыва ткани квадратную или прямоугольную форму. Определить направление долевой нити.
2. Подобрать ткань для заплаты по рисунку.
3. Раскроить деталь заплаты, в два раза большую, чем размер отверстия, совмещая рисунок детали и заплаты.
4. Срезать уголки и подогнуть срезы детали заплаты на лицевую сторону на 5 мм., заметать по сгибу.
5. Наложить подготовленную деталь заплаты лицевой стороной на изнаночную сторону изделия, закрыв место ремонта, приколоть булавками. наметать.
6. Настрочить деталь заплаты с изнаночной стороны на расстоянии 1-2 мм. от подогнутого края, удалить нитки временного назначения.
7. Выполнить надсечки с лицевой стороны в углах отверстия.
8. Подогнуть надрезанные края внутрь, наметать, приутюжить.
9. Проложить машинную строчку по краю подгиба, приутюжить заплату.

Наложение заплаты стачным швом.

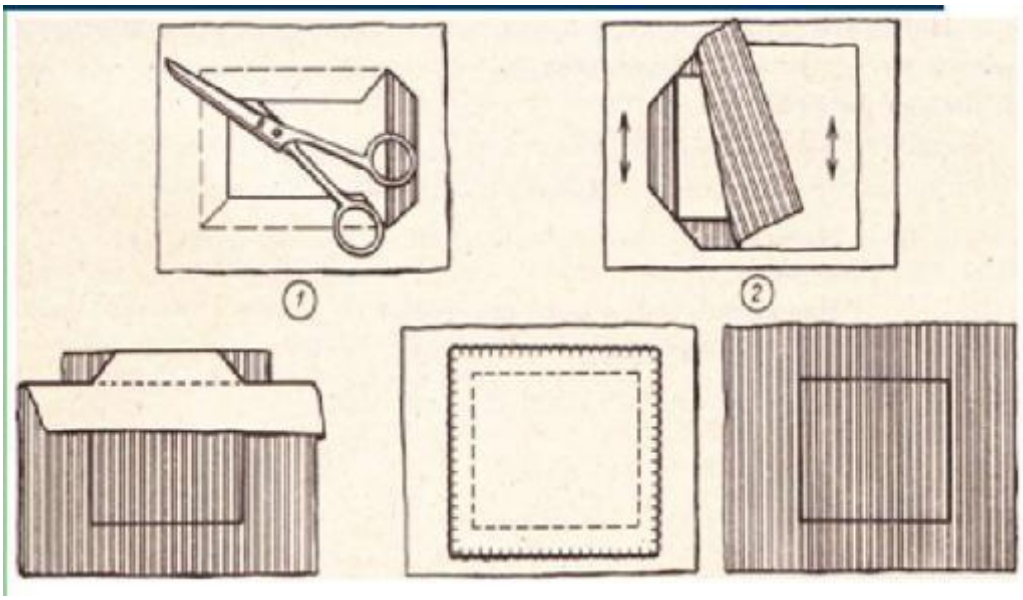

По окончанию работы сфотографируй выполненную работу и вышли учителю.

Тест

Тема: «Наложение заплаты».

1. На хороших джинсах маленькая дырочка, что делать

а). бросить, б). наложить заплату – аппликацию, в). купить новые джинсы.

2. Размер заплаты для ремонта должен быть

а). размер аппликации больше дырочки, б). размер аппликации наравне с краями дырочки, в). размер аппликации меньше дырочки.

3. Накладывая заплату, получишь для домашнего бюджета

а). убыток, б). выгоду, в) экономию.

4. Заплата аккуратней будет выглядеть, если она прикреплена к изделию

а). машинной строчкой, после наметывания заплаты,

б). машинной строчкой, без наметывания заплаты.

в) ручной строчкой.

5. Нитки для прикрепления потайными стежками заплаты лучше взять

а). контрастного цвета по отношению к аппликации, б). одинакового цвета с аппликацией, в). не имеет значения цвет ниток.

6. Для прикрепления к изделию заплату

а). накладывают на лицевую сторону,

б). на изнаночную сторону изделия,

в). не имеет значения с какой стороны накладывать заплату – аппликацию.

7. Во время выполнения ручных работ ножницы должны находиться:

а). справа с сомкнутыми концами или слева, если швея левша;

б). лежат на изделии или ткани с открытыми концами;

в). не имеет значения, где находятся.

8. Ручные иглы и булавки во время работы находятся:

а). на столе; б). в игольнице; в). во рту.

19. Загорелся провод у электрического утюга, надо:

а). отключить утюг от электросети и сообщить учителю;

б). кричать «Пожар!»; в). залить водой пламя.

Минутка чтения.

Рассказ. Заплатка

У Бобки были замечательные штаны: зеленые, вернее сказать, защитного цвета. Бобка их очень любил и всегда хвастался:

- Смотрите, ребята, какие у меня штаны. Солдатские!

Все ребята, конечно, завидовали. Ни у кого больше таких зеленых штанов не было.

Однажды Бобка полез через забор, зацепился за гвоздь и порвал эти замечательные штаны. От досады он чуть не заплакал, пошел поскорее домой и стал просить маму зашить.

Мама рассердилась:

- Ты будешь по заборам лазить, штаны рвать, а я зашивать должна?

- Я больше не буду! Зашей, мама!

- Сам зашей.

- Так я же ведь не умею!
- Сумел порвать, сумей и зашить.
- Ну, я так буду ходить, - проворчал Бобка и пошел во двор.
Ребята увидели, что у него на штанах дырка, и стали смеяться.
- Какой же ты солдат, - говорят, - если у тебя штаны порваны?
А Бобка оправдывается:
- Я просил маму зашить, а она не хочет.
- Разве солдатам мамы штаны зашивают? - говорят ребята. - Солдат сам должен уметь все делать: и заплатку поставить и пуговицу пришить.
Бобке стало стыдно. Пошел он домой, попросил у мамы иголку, нитку и лоскуток зеленой материи. Из материи он вырезал заплатку величиной с огурец и начал пришивать ее к штанам.
Дело это было нелегкое. К тому же Бобка очень спешил и колол себе пальцы иголкой.
- Чего ты колешься? Ах ты, противная! - говорил Бобка иголке и старался схватить ее за самый кончик, так чтоб не уколоться.
Наконец заплатка была пришита. Она торчала на штанах, словно сушеный гриб, а материя вокруг сморщилась так, что одна штанина даже стала короче.
- Ну, куда же это годится? - ворчал Бобка, разглядывая штаны. - Еще хуже, чем было! Придется все наново переделывать.
Он взял ножик и отпорол заплатку. Потом расправил ее, опять приложил к штанам, хорошенько обвел вокруг заплатки чернильным карандашом и стал пришивать ее снова.
Теперь он шил не спеша, аккуратно и все время следил, чтобы заплатка не вылезала за черту. Он долго возился, сопел и кряхтел, зато, когда все сделал, на заплатку было любо взглянуть. Она была пришита ровно, гладко и так крепко, что не отодрать и зубами.
Наконец Бобка надел штаны и вышел во двор. Ребята окружили его.
- Вот молодец! - говорили они. - А заплатка, смотрите, карандашом обведена. Сразу видно, что сам пришивал.
А Бобка вертелся во все стороны, чтобы всем было видно, и говорил:
- Эх, мне бы еще пуговицы научиться пришивать, да жаль, ни одна не оторвалась! Ну, ничего. Когда-нибудь оторвется - обязательно сам пришью.